SCHLEPPFIX

SVA - GÜLLEVERTEILER TRAKTORANBAU

Das innovative, emissionsmindernde Gülleausbringsystem
für die zukunftsorientierte Landwirtschaft



- Ohne Ablaufschläuche
- Kein rotierender Verteilkopf
- Geringer Verschleiss
- Grosse Kraftstoffersparnis
- Arbeitsbreiten 7.5 - 15 m

Eigenschaften

- ✓ **Saubere, schmale Ablage direkt in den Pflanzenbestand** – dank Schleppschuhsystem Duofix mit 15 cm Strichabstand
- ✓ **Sichere Spur auch am Hang** – Eigengewicht des Verteilers liegt beim Ausbringen auf dem Boden auf, geringe Vorderachsentlastung
- ✓ **Einfache, robuste Hydraulik** – geringe Anforderungen an den Traktor
- ✓ **Ausbringmenge werkzeuglos an die Pumpenleistung anpassbar** – ohne Verwinden der Schläuche
- ✓ **Geringer Zug bei Kurvenfahrt** – Ausleger mit Zusatzgelenk 320° schwenkbar
- ✓ **Hoher Fahrkomfort dank Schlauchausleger** – Verteiler muss bei Kurvenfahrt nicht ausgehoben werden











Modelle

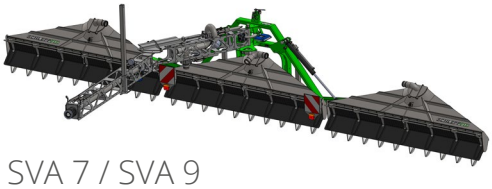

SVA 7 / SVA 9

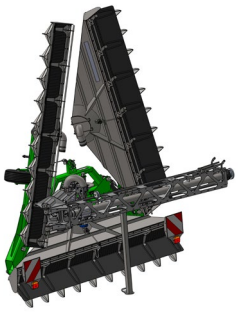



SVA 15

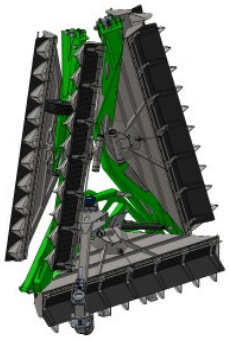

Technische Details

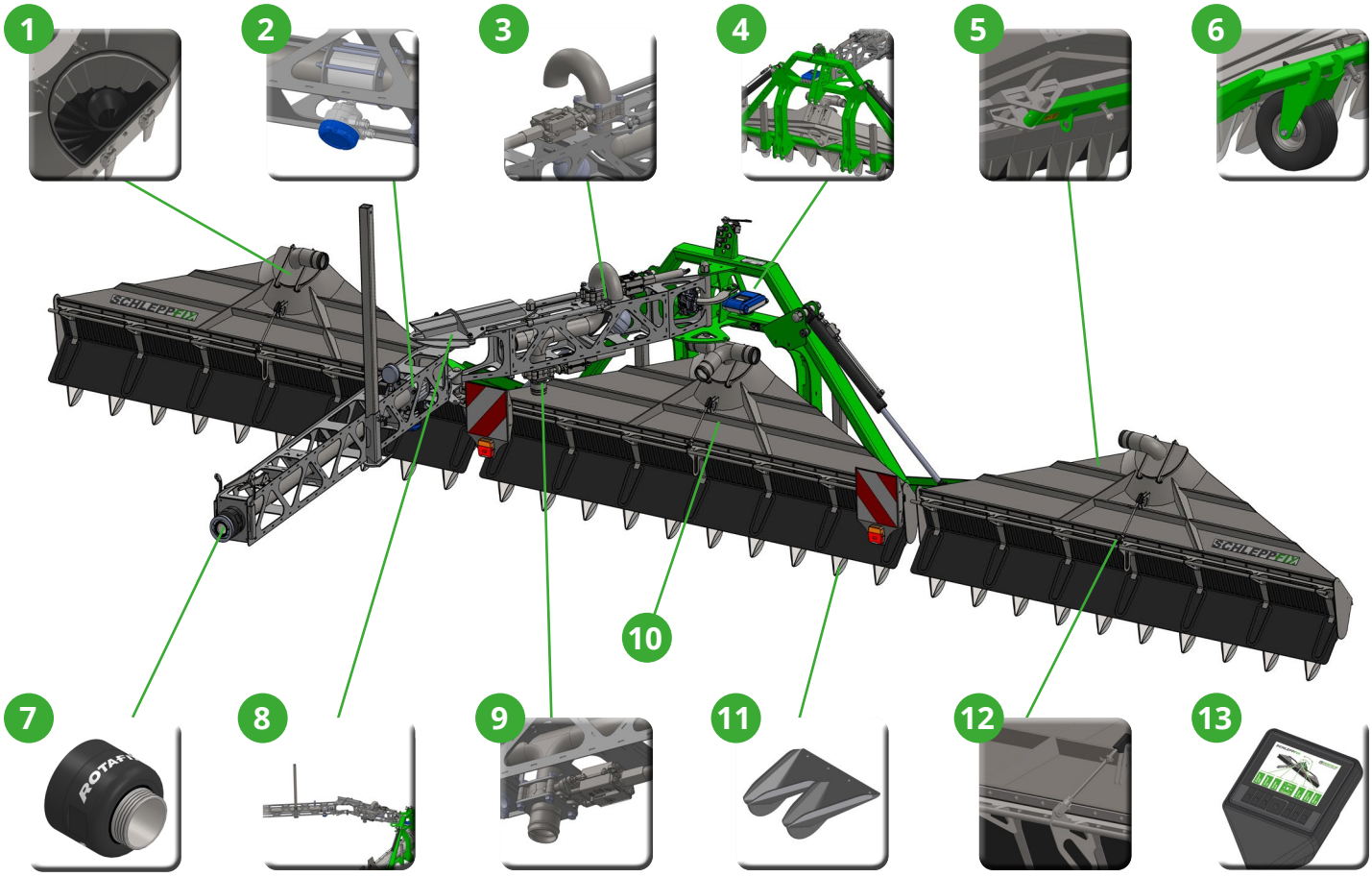

1 Verteilteller
Patentierter Verteilteller aus verschleissfestem Kunststoff hergestellt, Ausbringmenge durch versch. Einlassdüsen verstellbar, Servicedeckel mit Schnellverschlüssen für Reinigungszwecke und Fremdkörperentnahme.

2 Option Durchflusszähler
Zur Kontrolle und Ermittlung der genauen Ausbringmenge.

3 Option Ablassschieber
Zum Ablassen der getrockneten Rückstände im Schlauch beim Start.

4 Einfaches Anbausystem
Aufnahme über 3-Punkt-Hydraulik Kat. II mit Ausgleichsfunktion. Bei der SVA 15 Kat. III. (Fassanbau möglich)

5 Pendelausgleich
Kupiertes Gelände kann über federzentrierten Ausgleich bewältigt werden.

6 Tasträder
Optimale Bodenführung sowie Entlastung der Maschine.

7 Option ROTAFIX
Drehdurchführung gegen Verdrehen der Schläuche.

8 Ausleger Güllezufuhr
Mit Zusatzgelenk federzentriert für 320° Schwenkbereich, hoher Fahrkomfort, einfache Kurvenfahrt, geringe Zugkräfte bei Kurvenfahrt.

9 Option Absperrschieber
Schieber zum Verschliessen der Güllezuleitung.

10 Verteilkasten
Komplett aus rostfreiem Material (Chromstahl) hergestellt, lange Lebensdauer und geringste Unterhaltskosten.

11 Option Schardreiecke
Ausführung aus HARDOX mit 30 cm oder DUOFIX-Doppelschuh mit 15 cm Abstand aus verschleissfestem Kunststoff erhältlich.

12 Abweiser
Einfach und werkzeuglos hochklappbar für Reinigung.

13 Komfortsteuerung
Ein Bedienterminal für alle Hydraulikfunktionen sowie Durchflusszähler mit Ausbringmanagement.

Technische Daten

Schleppfix Typ	SVA 7	SVA 9	SVA 15
Arbeitsbreite in Meter	7.5	9.0	15.0
Anzahl Abgänge	24 / 48 [1]	30 / 60 [1]	50 / 100 [1]
Gewicht	690 kg	790 kg	1750 kg
Anzahl hydr. Ventil mit SW	1x DW [2]	1x DW [2]	1x DW [2]
Ø Düsenquerschnitt in mm	47 - 87	47 - 87	47 - 87
Anbaumöglichkeit	Traktor	Traktor	Traktor/Fass
Aufnahme 3-Punkt Hydraulik	Kat. II	Kat. II	Kat. III
Ablaufschuh INOX 30 cm	●	●	●
Ablaufschuh HARDOX 30 cm	○	○	○
Ablaufschuh DUOFIX 15 cm	○	○	○
LED-Beleuchtung	●	●	●
Elektrisches Sicherheitsventil	○	○	○
Ablassschieber Start 1x DW [2]	○	○	○
Absperrschieber Zuleitung 1x DW [2]	○	○	○
Axialdrehgelenk Rotafix	○	○	○
Durchflusszähler	○	○	○
Auslegerbremse	○	○	—
Komfortsteuerung	○	○	○

[1] mit Duofix-Schardreieck [2] DW = doppeltwirkend ● Serie ○ optional

ROTAFIX
Drehdurchführung

- ✓ leicht, kompakt, rostfrei
- ✓ drehbar unter grossem Zug
- ✓ Gleit- und Axialrollenlager
- ✓ Innenrohr aus Edelstahl
- ✓ Baugrössen 2.5“ / 3“ / 4“ / 5“



Ihre Vorteile mit Schleppfix
im Vergleich zu herkömmlichen Systemen

- ✓ **5 Jahre Garantie auf den Verteilkopf** unabhängig von der Durchflussmenge
- ✓ **Deutlich geringere Betriebskosten –** dank Verzicht auf rotierenden Verteilkopf und Ablaufschläuche: weniger Kraftstoff-verbrauch, Unterhalt, Ausbring- und Reini-gungszeit
- ✓ **Höchster Fahrkomfort dank Schlauchausleger**



SWISSTEC AG
SPEZIALMASCHINENBAU

Swisstec AG
Spezialmaschinenbau
Werkstrasse 4
CH-9243 Jonschwil

+41 (0)71 923 23 72
info@swisstecag.ch
www.swisstecag.ch